คู่มือการติดตั้งโถบิเดต์แบบแขวนผนัง WALL HUNG BIDET INSTALLATION MANUAL

MA-BI009

ISSUE 12 2009

สำหรับรุ่น **B-3161 QUADO Wall Hung Bidet**

For Model : **B-31617 QUADO Wall Hung Bidet (Hyg.)**

ระยะแนะนำสำหรับติดตั้ง Suggested Dimension

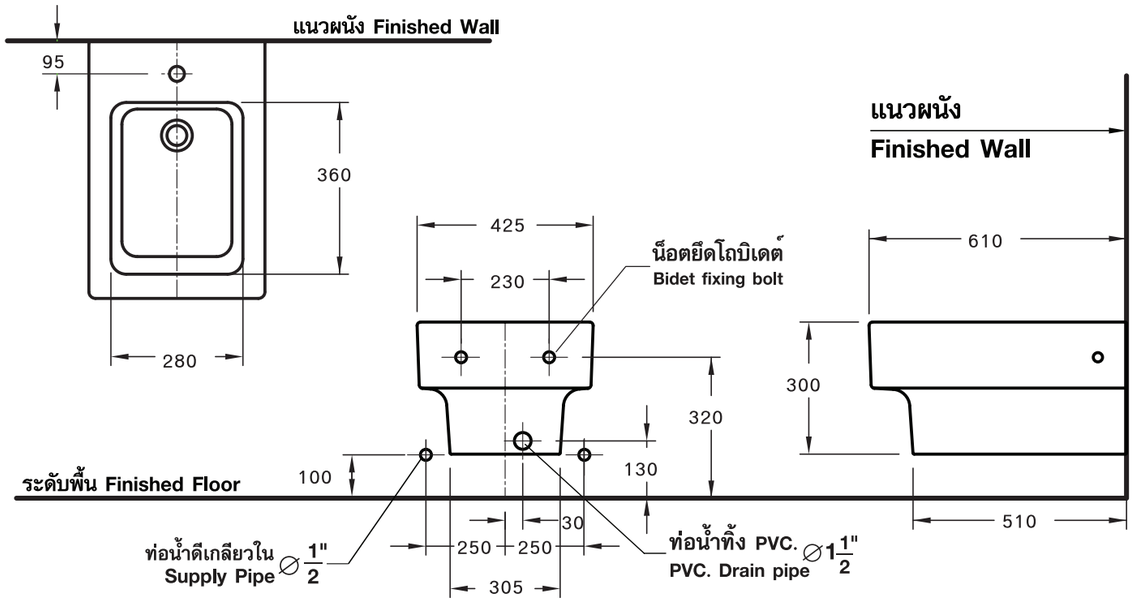

*** ระยะที่แนะนำ เป็นระยะที่วัดออกมาจากผนังที่ตกแต่งเสร็จแล้วเท่านั้น**
The suggested dimension is the range from the finished wall.

การบำรุงรักษา

1. การทำความสะอาดในส่วนที่เป็นเซรามิค สามารถใช้ แปรงขัดห้องน้ำและน้ำยาล้างห้องน้ำทำความสะอาดได้
2. การทำความสะอาดในส่วนที่เป็นโครเมี่ยม ควรใช้ผ้าชุบน้ำมันจักรหรือยาขัดสีรถเช็ดเพื่อให้เงางามและไม่เกิดสนิม ไม่ควรใช้สารพวกคลอไรด์เช็ดเพราะจะทำให้เกิด ความเสียหายกับผิวโครเมี่ยม

MAINTENANCE

1. To clean the outside or inside of ceramic parts, use a bathroom cleaning brush with concentrated bathroom disinfectant.
2. To clean chrome parts, use soft cloth with machine oil or polisher to clean the chrome parts for shiny look and corrosion protection. Do not clean with chloride chemical.

บริษัท สยามซานิทารีแวร์ อินดัสทรี จำกัด
สำนักงาน เลขที่ 36/11 ถนนวิภาวดีรังสิต แขวงสนามบิน เขตดอนเมือง กรุงเทพฯ 10210 โทร.0-2973-5040 โทรสาร.0-2973-3470-4
ศูนย์บริการสุขภัณฑ์ คอตโต้ Call Center โทร.0-2521-7777 โทรสาร.0-2551-1414 **(อโศก)** โทร.0-2665-2600 **ภาคเหนือ จ.เชียงใหม่** โทร.0-5322-6726
ภาคใต้ จ.ภูเก็ต โทร.0-7626-1888 **ภาคตะวันออก พัทยา** โทร.0-3841-6222 **ภาคอีสาน จ.ขอนแก่น** 0-4322-0555

SIAM SANITARYWARE INDUSTRY CO.,LTD
OFFICE 36/11 VIBHAVADI RANGSIT ROAD, SANAM BIN, DON MUANG, BANGKOK, 10210, THAILAND. TEL.(662) 973-5040 FAX.(662) 973-3470-4
COTTO STUDIO Call Center TEL.(662) 521-7777 FAX.(662) 551-1414 **(ASOKE)** TEL.(662) 665-2600
NORTHERN CHIANG MAI TEL.(665) 322-6726 **SOUTHERN PHUKET** TEL. (667) 626-1888 **EASTERN PATTAYA** TEL.(663) 841-6222
NORTH-EASTERN KHONKAEN TEL.(664) 322-0555

ผลิตในประเทศไทย
MADE IN THAILAND

รายละเอียดที่ระบุในเอกสารนี้ บริษัทฯ อาจเปลี่ยนแปลงได้ตามความเหมาะสมโดยมิต้องแจ้งให้ทราบล่วงหน้า
THE COMPANY RESERVES THE RIGHT TO CHANGE ANY OF THE DETAILS IN THIS BROCHURE WITHOUT PRIOR NOTICE

COTTO

1 เตรียมพื้นที่ติดตั้งและอุปกรณ์ติดตั้งตามรูป
Site prepartion and installation set as shown.

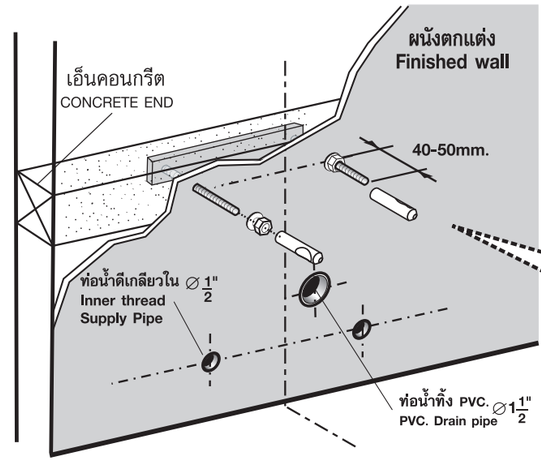

ภาพขยายการประกอบชุดน็อตยึดโถบิเดต์
Bidet fixing assembly enlarge diagram

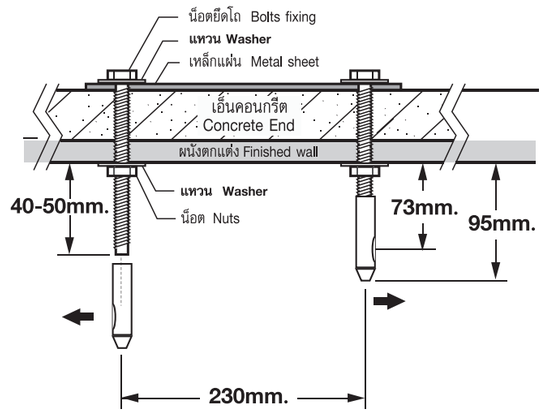

2 ติดตั้งอุปกรณ์ยึดเข้ากับตัวโถบิเดต์
Insert fixing kits into a bidet.

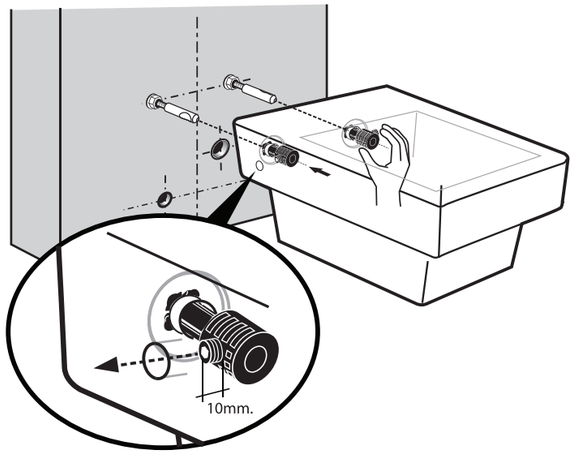

3 ติดตั้งโถบิเดต์เข้ากับชุดอุปกรณ์แขวนที่ผนัง
Install a bidet.

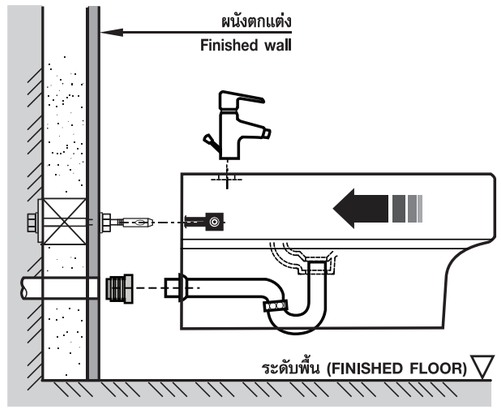

4 ขันยึดโถบิเดต์ให้แน่นพอดี ไม่ขันแน่นจนเกินไป
Screw the fixing kits and insert plastic caps.

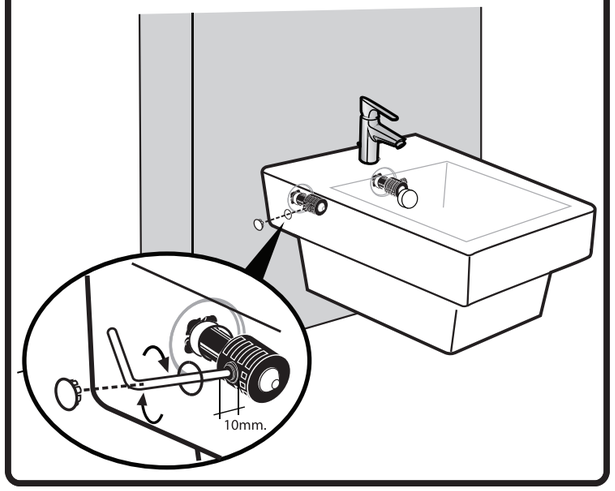
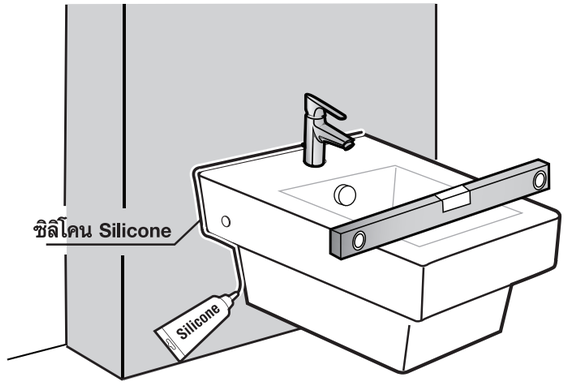
5 ตรวจสอบโถให้ได้ระดับ และยาแนวรอบขอบสุขภัณฑ์
Check the overall installation and seal the edge