คู่มือการติดตั้งอ่างล้างหน้าแขวนผนัง WALL HUNG BASIN INSTALLATION MANUAL

MA-BA023

ISSUE 07 2010

สำหรับรุ่น : **C-0139 QUADO Wall hung basin**

For Model : **C-01397 QUADO Wall hung basin (Hyg.)**

เตรียมพื้นที่ติดตั้ง Site Preparation.

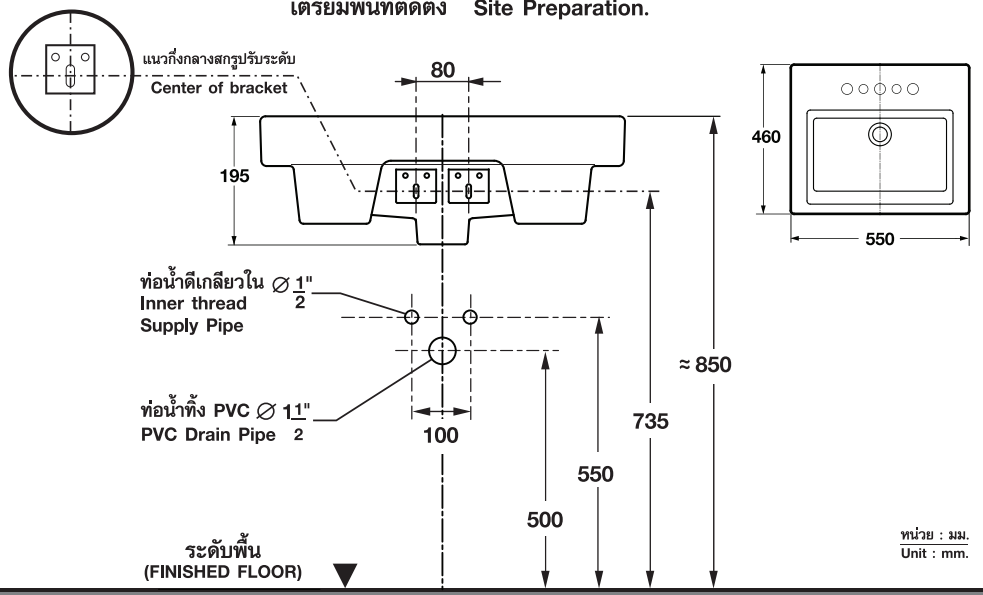

* ระยะที่แนะนำ เป็นระยะที่วัดออกมาจากผนังที่ตกแต่งเสร็จแล้วเท่านั้น
The suggested dimension is the range from the finished wall.

การบำรุงรักษา

1. การทำความสะอาดในส่วนที่เป็นเซรามิค สามารถใช้ แปรงขัดห้องน้ำและน้ำยาล้างห้องน้ำทำความสะอาดได้
2. การทำความสะอาดในส่วนที่เป็นโครเมี่ยม ควรใช้ผ้าชุบน้ำมันจักรหรือยาขัดสีรถเช็ดเพื่อให้เงางามและไม่เกิดสนิม ไม่ควรใช้สารพวกคลอไรด์เช็ดเพราะจะทำให้เกิด ความเสียหายกับผิวโครเมี่ยม

MAINTENANCE

1. To clean the outside or inside of ceramic parts, use a bathroom cleaning brush with concentrated bathroom disinfectant.
2. To clean chrome parts, use soft cloth with machine oil or polisher to clean the chrome parts for shiny look and corrosion protection. Do not clean with chloride chemical.

บริษัท สยามซานิทารีแวร์ อินดัสทรี จำกัด

สำนักงาน เลขที่ 36/11 ถนนวิภาวดีรังสิต แขวงสนามบิน เขตดอนเมือง กรุงเทพฯ 10210 โทร.0-2973-5040 โทรสาร.0-2973-3470-4

ศูนย์บริการสุขภัณฑ์ คอตโต้ Call Center โทร.0-2521-7777 โทรสาร.0-2551-1414 **(อโศก)** โทร.0-2665-2600 **ภาคเหนือ จ.เชียงใหม่** โทร.0-5322-6726

ภาคใต้ จ.ภูเก็ต โทร.0-7626-1888 **ภาคตะวันออก พัทยา** โทร.0-3841-6222 **ภาคอีสาน จ.ขอนแก่น** 0-4322-0555

SIAM SANITARYWARE INDUSTRY CO.,LTD

OFFICE 36/11 VIPHAVADEE RANGSIT RD. SANAMBIN, DON MUANG, BANGKOK 10210, THAILAND. TEL.(662) 973-5040 FAX.(662) 973-3470-4

COTTO STUDIO Call Center TEL.(662) 521-7777 FAX.(662) 551-1414 **(ASOKE)** TEL.(662) 665-2600

NORTHERN CHIANG MAI TEL.(665) 322-6726 **SOUTHERN PHUKET** TEL. (667) 626-1888 **EASTERN PATTAYA** TEL.(663) 841-6222

NORTH-EASTERN KHONKAEN TEL.(664) 322-0555

ผลิตในประเทศไทย MADE IN THAILAND

รายละเอียดที่ระบุในเอกสารนี้ บริษัทฯ อาจเปลี่ยนแปลงได้ตามความเหมาะสมโดยมิต้องแจ้งให้ทราบล่วงหน้า
THE COMPANY RESERVES THE RIGHT TO CHANGE ANY OF THE DETAILS IN THIS BROCHURE WITHOUT PRIOR NOTICE

COTTO

1 ติดตั้งขาเหล็กยึดอ่างตามระยะที่กำหนด
Fix the bracket as suggested dimension.

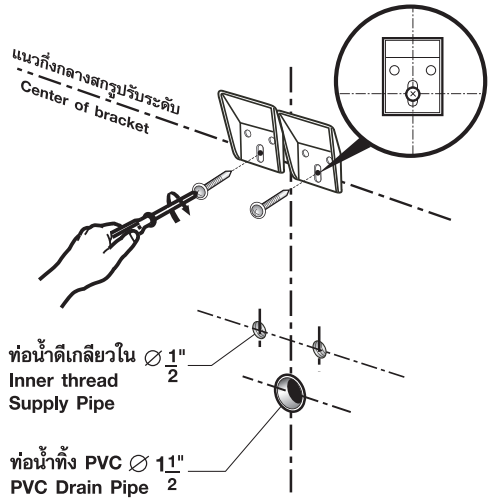

* การติดตั้งขาเหล็กยึดอ่างควรทำตามขั้นตอนที่กำหนดเท่านั้น
The bracket fixing should be done by step.

2 ทดลองแขวนอ่าง, ปรับระดับ และทำเครื่องหมาย
Do a trial installation, check level and mark.

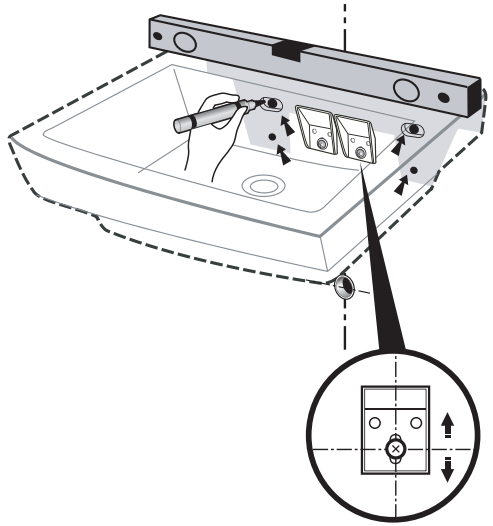

ทำเครื่องหมาย
Mark.

3 ยกอ่างออกและเจาะรูฝังพุก
Remove the basin and drill countersunk holes.

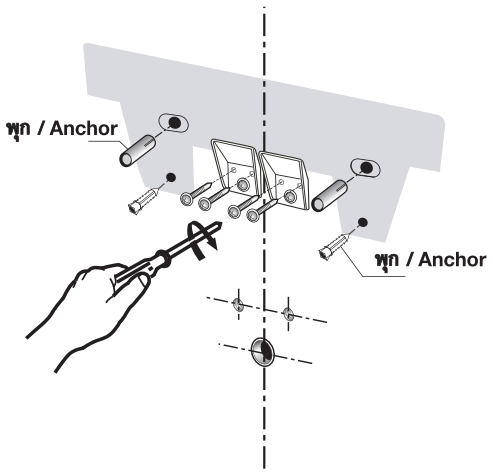

4 แขวนอ่างพร้อมขันสกรูยึดอ่าง
Fix the basin and tighten the screws.

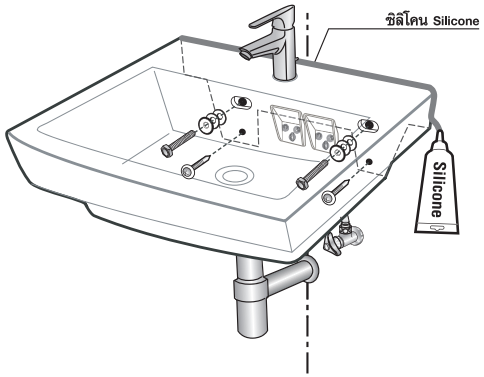

* ตรวจสอบความเรียบร้อย และยาแนวรอบอ่าง
Check the overall installation and seal the edge.