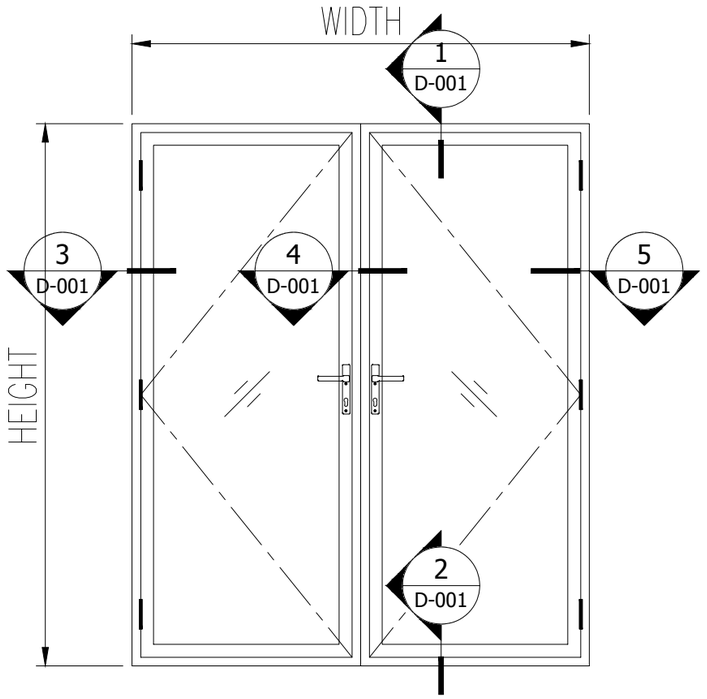

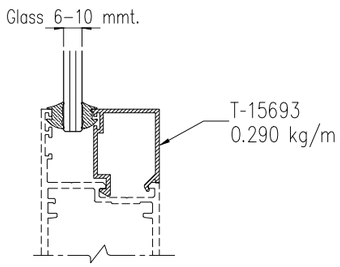

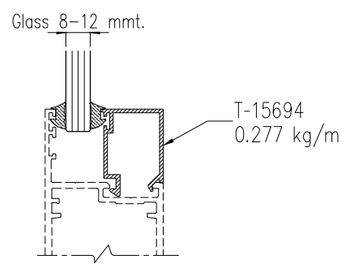

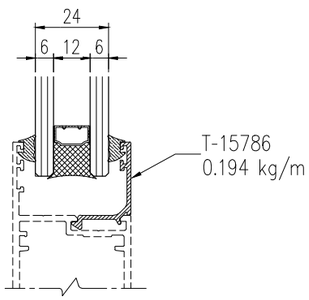

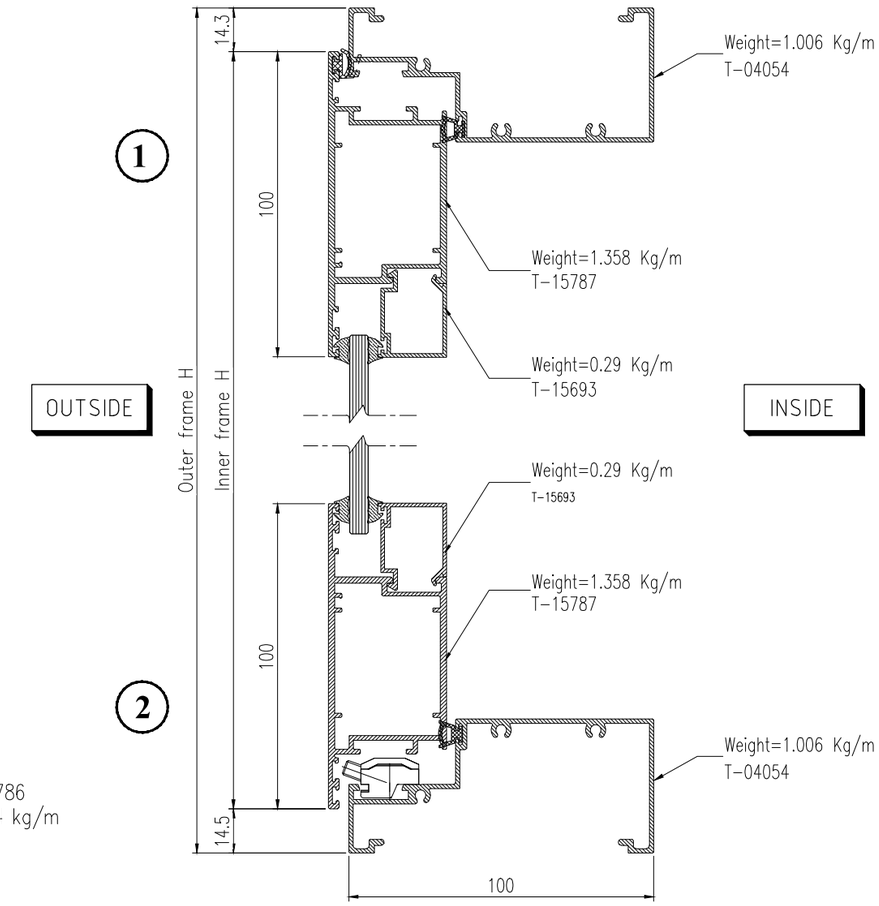

VERTICAL SECTION DETAIL
Scale 1:2

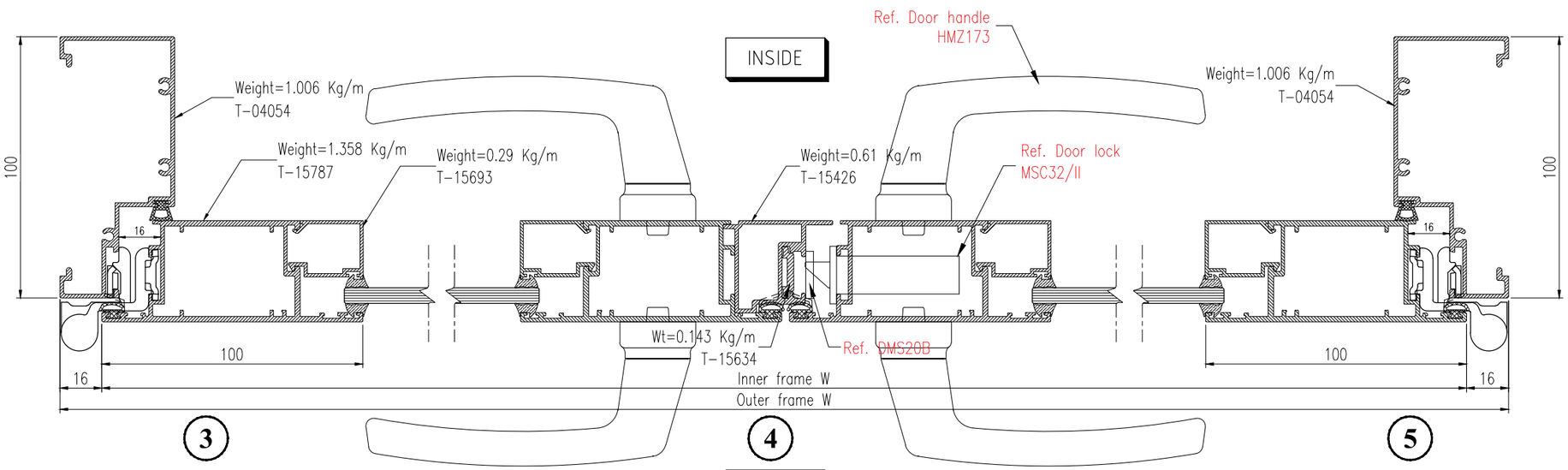

HORIZONTAL SECTION DETAIL
Scale 1:2

THARATHONG METAL CO.,LTD
199,199/1,199/2 Moo 13
T.Bangpasri A.Banglen
Nakornpathom 73130 Tel. (034)
301-311, Fax. (034) 301-312
www.tharathongmetal.com

GENERAL NOTES:

REV	DESCRIPTION	DATE	DRAWN

Owner:

Architect:

Civil & Structural Engineer:

Mechanical & Electrical Engineer:

Quantity Surveyor :

Landscape Consultant :

Main Contractor:

Sub Contractor:

PROJECT NAME:

DRAWING TITLE:
SWING DOOR ELEVATION

DESIGNED: Ton	CHECKED: Tuang
DRAWN: Ton	APPROVED: Karoon
DATE: 14/06/2561	SCALE: NTS.
DRAWING TITLE: EU-D-001	DWG. Page. 1 of 1 / REV NO: -

แบบผลิตภัณฑ์นี้ได้รับจดลิขิทธิบัตรการออกแบบผลิตภัณฑ์แล้ว ผู้ใดทำซ้ำหรือเลียนแบบโดยไม่ได้รับอนุญาตถือว่ามีความผิด

CADFILE: E:\EU for send out\EU for send out.dwg [Pspace Layout: Layout1] [Username : Wisurut.Som] [03/09/18 - 11:42 AM]